C RT 20 ac

CLARK
THE FORKLIFT

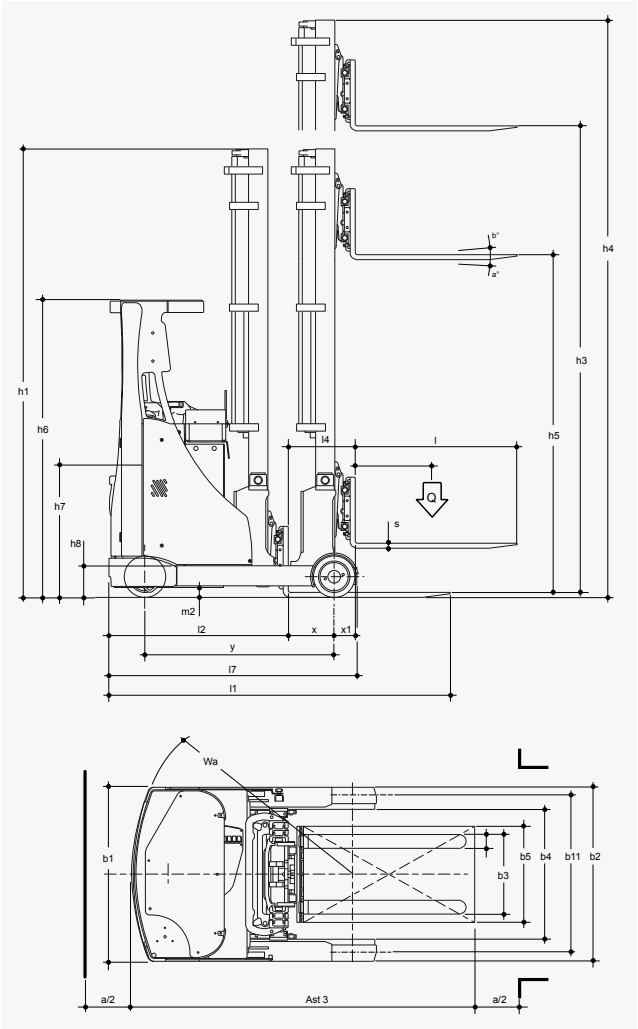

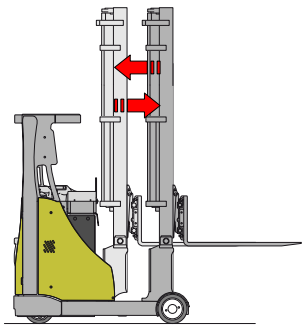

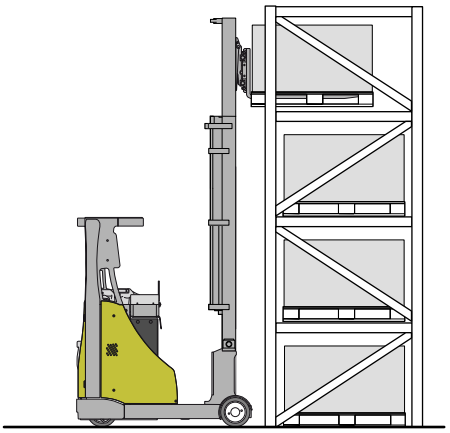

h3		h1	h4	h5	(Q) t
4.400	mm	2.100	5.020	1.540	2.0
5.200	mm	2.390	5.820	1.810	1.9
6.000	mm	2.655	6.620	2.130	1.75
6.600	mm	2.855	7.220	2.295	1.5
7.500	mm	3.185	8.120	2.630	1.4
8.500	mm	3.600	9.120	3.040	1.1
9.000	mm	3.905	9.620	3.390	1.08
9.500	mm	4.025	10.120	3.510	1.02
9.800	mm	4.125	10.420	3.610	0.98
10.000	mm	4.430	10.560	3.915	0.96

ELEKTRO-FAHRERSITZ-SCHUBMASTSTAPLER

Kennzeichen	1.1	Hersteller			**CMHEU**
	1.2	Typzeichen des Hersteller			**C RT 20 ac**
		T = integrierter Seitenschieber			T
	1.3	Antrieb : E (Elektro)			E
	1.4	Bedienung : S (Lenkrad) R (Sitz)			S / R
	1.5	Tragfähigkeit / Last		**Q (t)**	2.0
	1.6	Lastcshwerpunktabstand		**c (mm)**	600
	1.8	Lastabstand		**X (mm)**	375
		Mast vorgeschoben		**X1 (mm)**	220
	1.9	Radstand		**Y (mm)**	1.470
Gewichte	2.1	Eigengewicht (inkl. Batterie)		**Kg**	3.840
	2.3	Achslast (ohne Last)	vorn / hinten	**Kg**	2.452 / 1.388
	2.4	Achslast Gabel vor (mit Last)	vorn / hinten	**Kg**	675 / 5.165
	2.5	Achslast Gabel zurück (mit Last)	vorn / hinten	**Kg**	2.215 / 3.625
Räder, Fahrwerk	3.1	Bereifung : vlk (vulkollan) se (superelastik)			vlk
	3.2	Reifengröße vorn		**mm**	343
	3.3	Reifengröße hinten		**mm**	350
	3.5	Räder : Anzahl vorn / hinten (x = angetrieben)			1x / 2
	3.7	Spurweite, hinten		**b 11 (mm)**	1.182
Grundabmessungen	4.1	Neigung Hubgerüst / Gabelträger vor / zurück		a / b	3 / 5
	4.2	Höhe Hubgerüst eingefahren		**h1 (mm)**	2.655
	4.3	Freihub		**h5 (mm)**	2.130
	4.4	Hub		**h3 (mm)**	6.000
	4.5	Höhe Hubgerüst ausgefahren		**h4 (mm)**	6.620
	4.7	Höhe über Schutzdach (Kabine)		**h6 (mm)**	2.100
	4.8	Sitzhöhe		**h7 (mm)**	1.050
	4.10	Höhe Radarme		**h8 (mm)**	225
	4.19	Gesamtlänge		**l1 (mm)**	2.520
	4.20	Länge einschl. Gabelrücken		**l2 (mm)**	1.370
	4.21	Gesamtbreite		**b1 / b2 (mm)**	1.270
	4.22	Gabelzinkenmaße		**s / e / l**	40 / 120 / 1.150
	4.23	Gabelträger Klasse / Typ A, B			II A
	4.24	Gabelträgerbreite		**b5 (mm)**	840
	4.25	Gabelaußenabstand		**b3 (mm)**	720
	4.26	Breite zwischen Radarmen / Ladeflächen		**b4 (mm)**	948
	4.28	Vorschub		**l4 (mm)**	595
	4.32	Bodenfreiheit unter Hubgerüst	mit Last	**m2 (mm)**	75
	4.33	Arbeitsgangbreite bei Palette 1000 x 1200 quer		**Ast3 (mm)**	2.820
	4.34	Arbeitsgangbreite bei Palette 800 x 1200 längs		**Ast3 (mm)**	2.870
	4.35	Wenderadius		**Wa (mm)**	1.746
	4.37	Länge über die Radarme		**l7 (mm)**	1.950
Leistungsdaten	5.1	Fahrgeschwindigkeit	mit / ohne Last	**Km / h**	13 / 13
	5.2	Hubgeschwindigkeit	mit / ohne Last	**m / s**	0.35 / 0.5
	5.3	Senkgeschwindigkeit	mit / ohne Last	**m / s**	0.5 / 0.45
	5.7	Steigfähigkeit (S2 30 min)		**%**	
	5.8	Max. Steigfähigkeit (S2 5 min)		**%**	13 / 20
	5.9	Beschleunigungszeit (10 m)		**s**	6 / 5.6
	5.10	Betriebsbremse M (Mecanish) I (Hydraulisch) IV (Generatorisch) E (elektromagnetische)			I / E
E. -Motor	6.1	Fahrmotor, Leistung S2 60 min		**KW**	6.5
	6.2	Hubmotor, Leistung S3 15%		**KW**	15
	6.3	Batterie nach DIN 43531 / 35 / 36 A, B, C, nein			no
	6.4	Batteriespannung, Nennkapazität K5		**V / Ah**	48 / 620
	6.5	Batteriegewicht (± 5 %)		**Kg**	950
		Batterieabmessungen		**L/W/H mm**	1.220 / 346 / 770
Sonstiges	8.1	Art der Fahrsteuerung			INVERTER
	8.2	Arbeitsdruck für Anbaugeräte		**bar**	180
	8.3	Ölmenge für Anbaugeräte		**l / min**	25
	8.4	Schalldruckpegel nach Fahrerohr		**dB (A)**	< 70
Technische Daten nach VDI 2198					
Vorbehaltlich produktionsbedingter und / oder technischer Anderungen.					

THE FORKLIFT

CLARK MATERIAL HANDLING EUROPE (CMHEU)

Neckarstraße, 37
D-45478 MÜLHEIM an der RUHR
Tel: +49 (0) 208 377336-0 Fax: +49 (0) 208 377336-36
www.clarkmheu.com
info-europe@clarkmheu.com

Distributed by :